Elle Tonda

Elle Tonda washbasin

cielo
handmade in Italy

NOTE/*NOTES*
Lavabo in ceramica; struttura in acciaio verniciato; alzatina in ceramica. Disponibile nell'opzione senza foro rubinetto (art. ELLATSF).
Washbasin made of ceramic; framework made of painted stainless steel; ceramic backsplash. Available the option without tap hole (art. ELLATSF).

PESO NETTO/*NET WEIGHT:* **15,00 Kg (lavabo**/washbasin**) + 4,50 Kg (alzatina**/backsplash**) + 6,00 Kg (struttura**/framework**)**

ACCESSORI/*ACCESSORIES:*

PIL01 - Piletta universale click-clack CROMO con coperchio in ceramica / *Universal click-clak drain in CHROME with ceramic lid*
PIL01NM - Piletta universale click-clack NERO MATT con coperchio in ceramica / *Universal click-clak drain in MATT BLACK with ceramic lid*
PIL01BR - Piletta universale click-clack BRONZO con coperchio in ceramica / *Universal click-clak drain in BRONZE with ceramic lid*
PIL01CM - Piletta universale click-clack CEMENTO con coperchio in ceramica / *Universal click-clak drain in CEMENTO with ceramic lid*

SISP - Sifone CROMO / *CHROME siphon*
SIFN - Sifone NERO MATT / *MATT BLACK siphon*
SIFBR - Sifone BRONZO / *BRONZE siphon*
SIFCM - Sifone CEMENTO / *CEMENTO siphon*

ELPL - porta asciugamani / *towel rail*
ELPM - porta accessori / *tray holder*

FINITURE LAVABO / ALZATINA

WASHBASIN / BACKSPLASH FINISHES

Bianco/*white* **- glossy**

Le Terre di Cielo

- **Talco**
- **Pomice**
- **Brina**
- **Basalto**
- **Lavagna**
- **Cemento**
- **Fango**
- **Cacao**
- **Arenaria**
- **Avena**
- **Lino**
- **Agave**
- **Muschio**
- **Polvere**
- **Cipria**
- **Canapa**

FINITURE STRUTTURA

FRAMEWORK FINISHES

verniciature_*coatings*

- **Nero Matt**
- **Bronzo Spazzolato**
- **Cemento**

DoP No. 14688.01

Novembre 2020

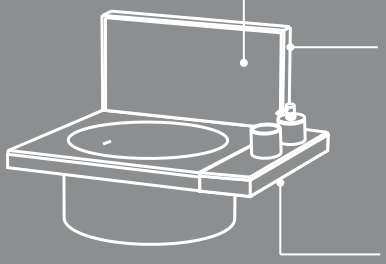

01

lavabo e alzatina in ceramica

ceramic washbasin and backsplash

cm 50 x 50 x h20 - cm 48 x 23 x 1,5

02

struttura in acciaio \ steel framework

cm 50 x 54 x 32 h

03

porta asciugamani o barra porta mensola in acciaio e mensola in Solid Surface \ towel rail or steel tray for accessories left - right and shelf in Solid Surface

cm 50 x 6 x 4

cm 50 x 12 x 4

Predisposizione fori rubinetteria \ predisposition of tap holes

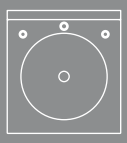

lavabo monoforo 3 posizioni rubinetto, senza foro su richiesta
washbasin with one hole 3 tap positions, without tap hole on request

alzatina \ backsplash:
i fori rubinetto dovranno essere eseguiti a cura dell'installatore
the tap holes must be carried out by the installer

ATTENZIONE:
Quando utilizzato il foro centrale, non è possibile installare rubinetteria con saltarello. Solo sistemi push-to-open.

ATTENTION:
When the central hole is used, faucets with pop-up drain cannot be installed. Only push-to-open drains.

ATTENZIONE:
In caso di rubinetteria a parete, accertarsi che il modello scelto preveda una prolunga di raccordo per compensare la distanza di 40mm dalla parete.

ATTENTION:
In case of wall mounted taps, check if the model allows extended connection in order to compensate the 40mm distance from the wall..

www.ceramicacielo.it - Via Falerina Km 7,800 - 01034 - Fabrica di Roma (VT) - info@ceramicacielo.it

Elle Tonda

Elle Tonda washbasin

cielo
handmade in Italy

Novembre 2020

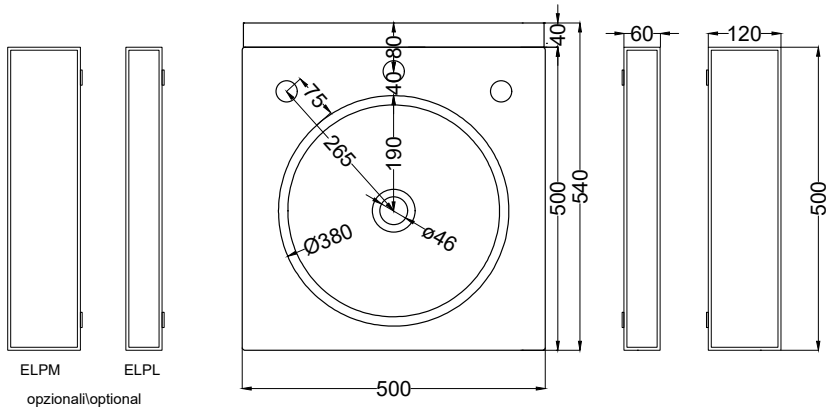

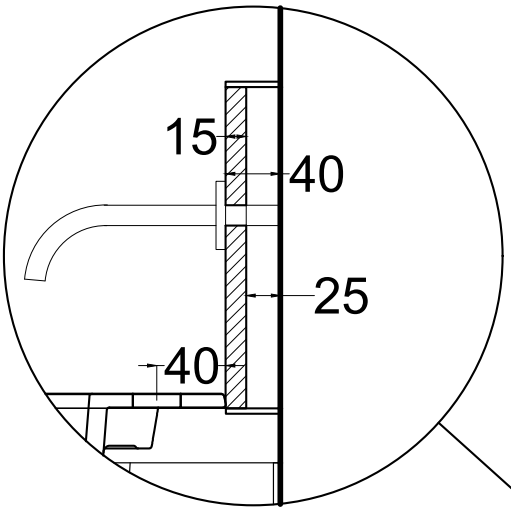

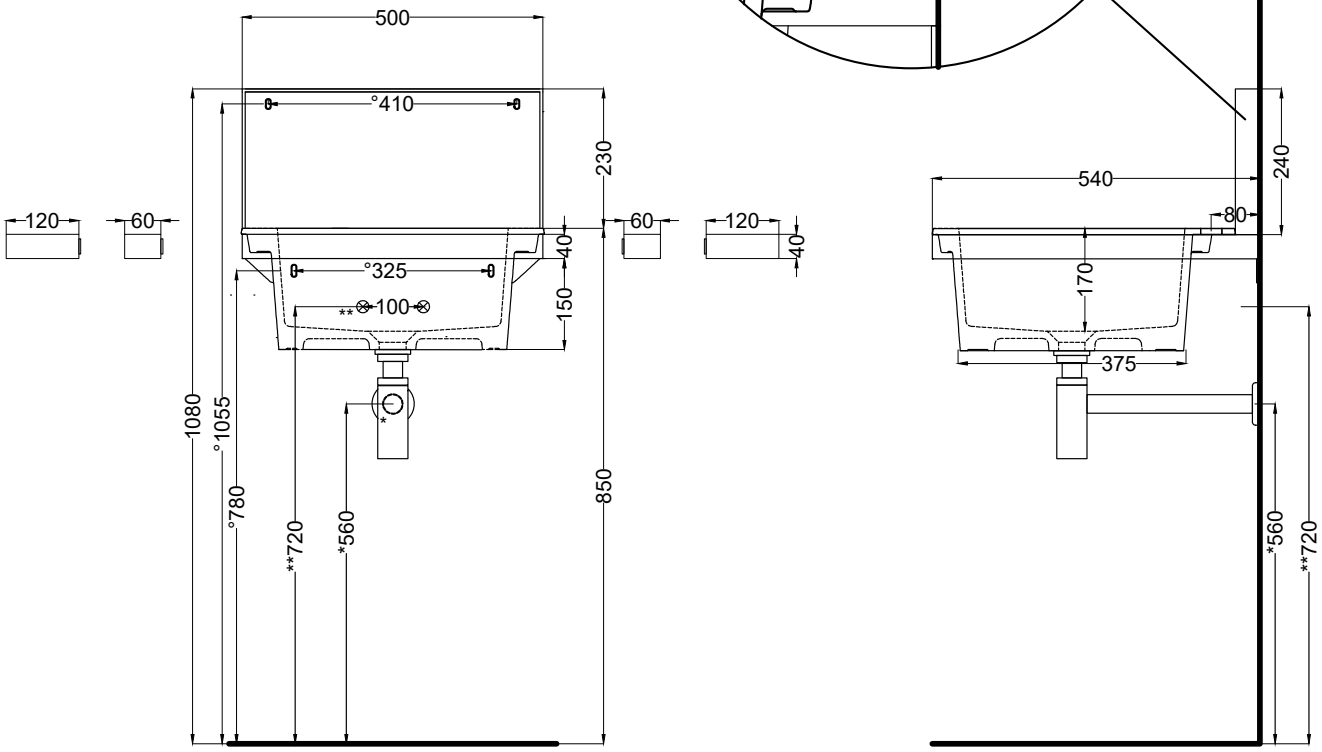

* WATER OUTLET WITH art. SIFTIB / SIFN
** WATER INLET (HOT-COLD)
° WALL FIXINGS

°°ATTENZIONE: per il posizionamento della rubinetteria ad incasso, tenere in considerazione l'ingombro aggiuntivo di 40 mm

ATTENZIONE:
Superfici, pesi e misure riportate possono presentare leggere differenze rispetto ai pezzi reali, in considerazione e accordo delle caratteristiche di tolleranza intrinseche del materiale ceramico e del suo processo produttivo. L'azienda si riserva di cambiare schede tecniche e caratteristiche di funzionamento degli articoli in ogni momento e senza necessità di preavviso.

ATTENTION:
Surfaces, weights and dimensions can show some little differences compared to the real item, following typical intrinsic characteristics of ceramics material and production. The company reserves the right to change any technical specifications/ dimension and/or operating characteristics of the products at any time and without giving notice.

Elle Tonda con specchio

Elle Tonda washbasin with mirror

cielo
handmade in Italy

NOTE/*NOTES*
Lavabo in ceramica; struttura in acciaio verniciato; specchio; alzatina in ceramica. Disponibile nell'opzione senza foro rubinetto (art. ELLATSF).
Washbasin made of ceramic; framework made of painted stainless steel; mirror; ceramic backsplash. Available the option without tap hole (art. ELLATSF).

PESO NETTO/*NET WEIGHT:* **15,00 Kg (lavabo**/washbasin**) + 4,50 Kg (alzatina**/backsplash**) + 6,00 Kg (struttura**/framework**) + 16,50 Kg (specchio**/mirror**)**

ACCESSORI/*ACCESSORIES:*

PIL01 - Piletta universale click-clack CROMO con coperchio in ceramica / *Universal click-clak drain in CHROME with ceramic lid*
PIL01NM - Piletta universale click-clack NERO MATT con coperchio in ceramica / *Universal click-clak drain in MATT BLACK with ceramic lid*
PIL01BR - Piletta universale click-clack BRONZO con coperchio in ceramica / *Universal click-clak drain in BRONZE with ceramic lid*
PIL01CM - Piletta universale click-clack CEMENTO con coperchio in ceramica / *Universal click-clak drain in CEMENTO with ceramic lid*

SISP - Sifone CROMO / *CHROME siphon*
SIFN - Sifone NERO MATT / *MATT BLACK siphon*
SIFBR - Sifone BRONZO / *BRONZE siphon*
SIFCM - Sifone CEMENTO / *CEMENTO siphon*

ELPL - porta asciugamani / *towel rail*
ELPM - porta accessori / *tray holder*

FINITURE LAVABO / ALZATINA

WASHBASIN / BACKSPLASH FINISHES

Bianco/*white* **- glossy**

Le Terre di Cielo

- **Talco**
- **Pomice**
- **Brina**
- **Basalto**
- **Lavagna**
- **Cemento**
- **Fango**
- **Cacao**
- **Arenaria**
- **Avena**
- **Lino**
- **Agave**
- **Muschio**
- **Polvere**
- **Cipria**
- **Canapa**

FINITURE STRUTTURA

FRAMEWORK FINISHES

verniciature_*coatings*

- **Nero Matt**
- **Bronzo Spazzolato**
- **Cemento**

DoP No. 14688.01

Novembre 2020

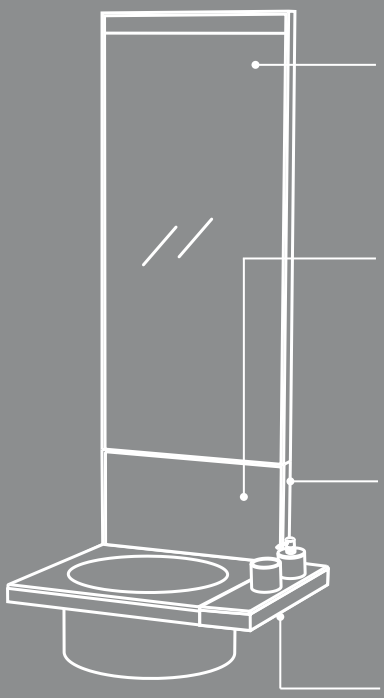

03
specchio rettangolare \ rectangular mirror
cm 110 x 50 x 4

01
lavabo e alzatina in ceramica
ceramic washbasin and backsplash
cm 50 x 50 x h20 - cm 48 x 23 x 1,5

02
struttura in acciaio \ steel framework
cm 50 x 54 x 32 h

04
porta asciugamani o barra porta mensola in acciaio
e mensola in Solid Surface \ towel rail or steel tray for
accessories left - right and shelf in Solid Surface
cm 50 x 6 x 4
cm 50 x 12 x 4

Predisposizione fori rubinetteria \ predisposition of tap holes

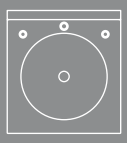

lavabo monoforo 3 posizioni rubinetto, senza foro su richiesta
washbasin with one hole 3 tap positions, without tap hole on request

alzatina \ backsplash:
i fori rubinetto dovranno essere eseguiti a cura dell'installatore
the tap holes must be carried out by the installer

ATTENZIONE:
Quando utilizzato il foro centrale, non è possibile installare rubinetteria con saltarello. Solo sistemi push-to-open.

ATTENTION:
When the central hole is used, faucets with pop-up drain cannot be installed. Only push-to-open drains.

ATTENZIONE:
In caso di rubinetteria a parete, accertarsi che il modello scelto preveda una prolunga di raccordo per compensare la distanza di 40mm dalla parete.

ATTENTION:
In case of wall mounted taps, check if the model allows extended connection in order to compensate the 40mm distance from the wall..

ATTENZIONE:
La pulizia del vetro deve avvenire unicamente tramite l'utilizzo di prodotti neutri specifici per gli specchi, i bordi devono sempre essere asciugati rapidamente e completamente.

ATTENTION:
Glass cleaning must only be done through the use of specific neutral products for mirrors, the edges must always be dried quickly and completely.

www.ceramicacielo.it - Via Falerina Km 7,800 - 01034 - Fabrica di Roma (VT) - info@ceramicacielo.it

Elle Tonda con specchio

Elle Tonda washbasin with mirror

cielo
handmade in Italy

Novembre 2020

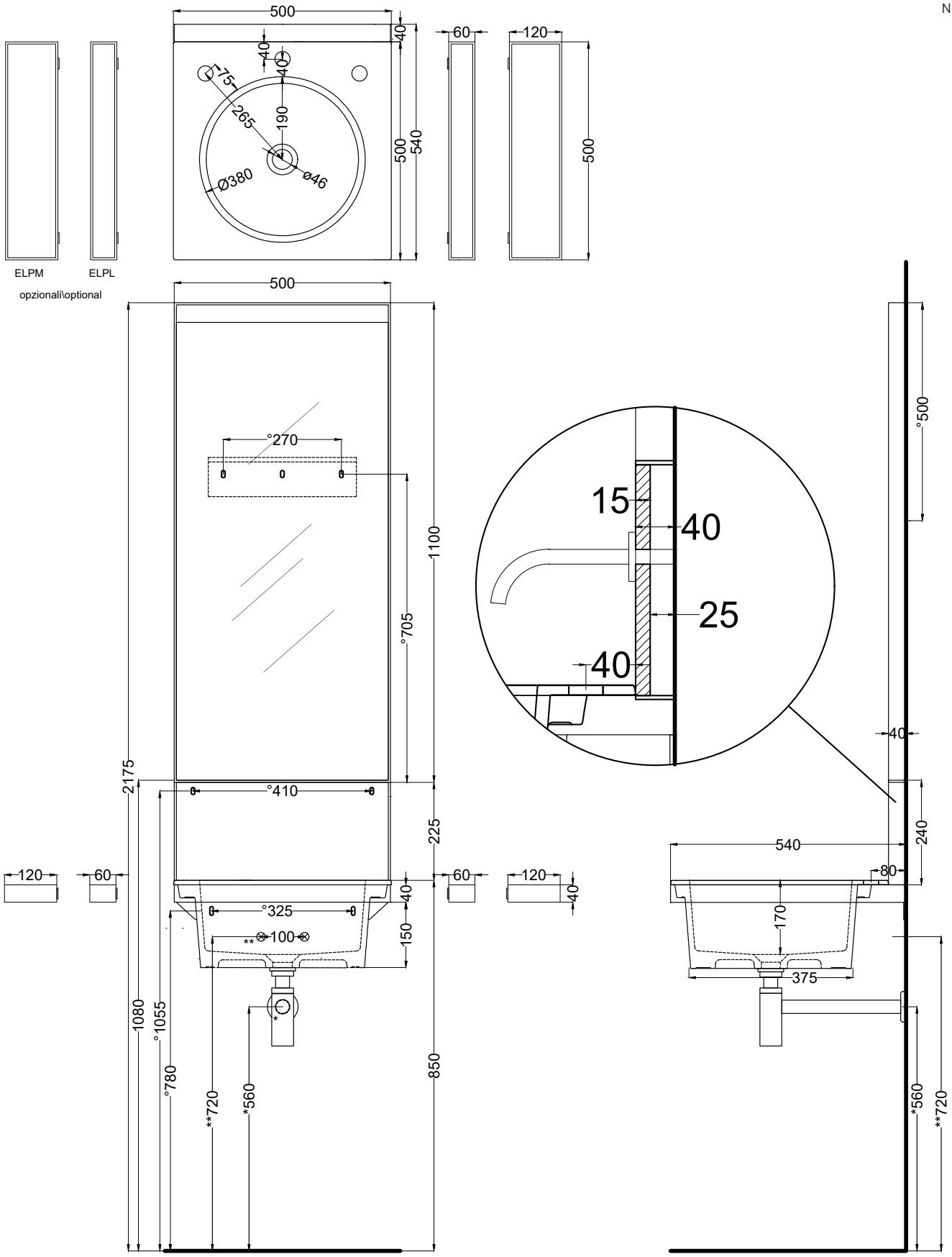

* WATER OUTLET WITH art. SIFTIB / SIFN
** WATER INLET (HOT-COLD)
° WALL FIXINGS

°°ATTENZIONE: per il posizionamento della rubinetteria ad incasso, tenere in considerazione l'ingombro aggiuntivo di 40 mm

ATTENZIONE:
Superfici, pesi e misure riportate possono presentare leggere differenze rispetto ai pezzi reali, in considerazione e accordo delle caratteristiche di tolleranza intrinseche del materiale ceramico e del suo processo produttivo. L'azienda si riserva di cambiare schede tecniche e caratteristiche di funzionamento degli articoli in ogni momento e senza necessità di preavviso.

ATTENTION:
Surfaces, weights and dimensions can show some little differences compared to the real item, following typical intrinsic characteristics of ceramics material and production. The company reserves the right to change any technical specifications/ dimension and/or operating characteristics of the products at any time and without giving notice.

www.ceramicacielo.it - Via Falerina Km 7,800 - 01034 - Fabrica di Roma (VT) - info@ceramicacielo.it

Elle - art. **ELLAT**

lavabo tonda

round washbasin

cielo
handmade in Italy

DoP No. 14688.01

Dicembre 2020

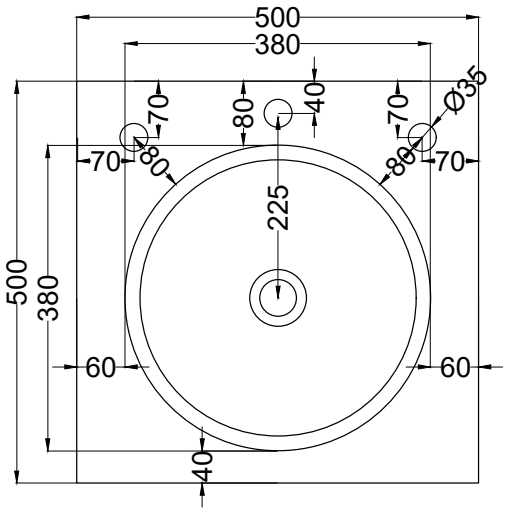

TOP

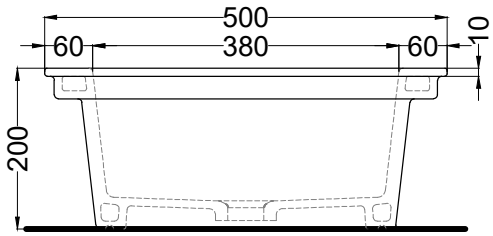

BACK

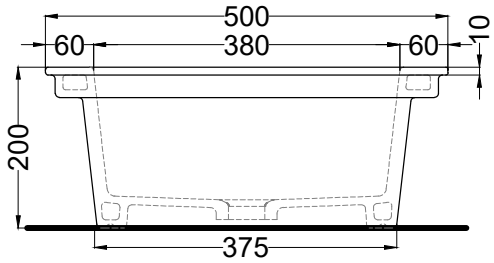

FRONT

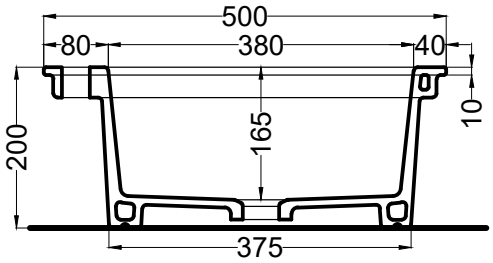

SECTION

ATTENZIONE:
Le misure d'installazione possono presentare leggere differenze rispetto ai pezzi reali in considerazione delle caratteristiche del prodotto ceramico. L'azienda si riserva di cambiare schede tecniche e caratteristiche di funzionamento degli articoli in ogni momento e senza necessità di preavviso. I pesi possono subire variazioni fino al 20%.

ATTENTION:
Measure details can show some little difference respect real items, following typical characteristics of ceramics articles production. The company reserves the right to change any technical specifications/dimension and/or operating characteristics of the products at any time and without giving notice. The ceramic items weight may vary up to 20%.

Elle Tonda specchio

Elle Tonda mirror

cielo
handmade in Italy

Novembre 2020

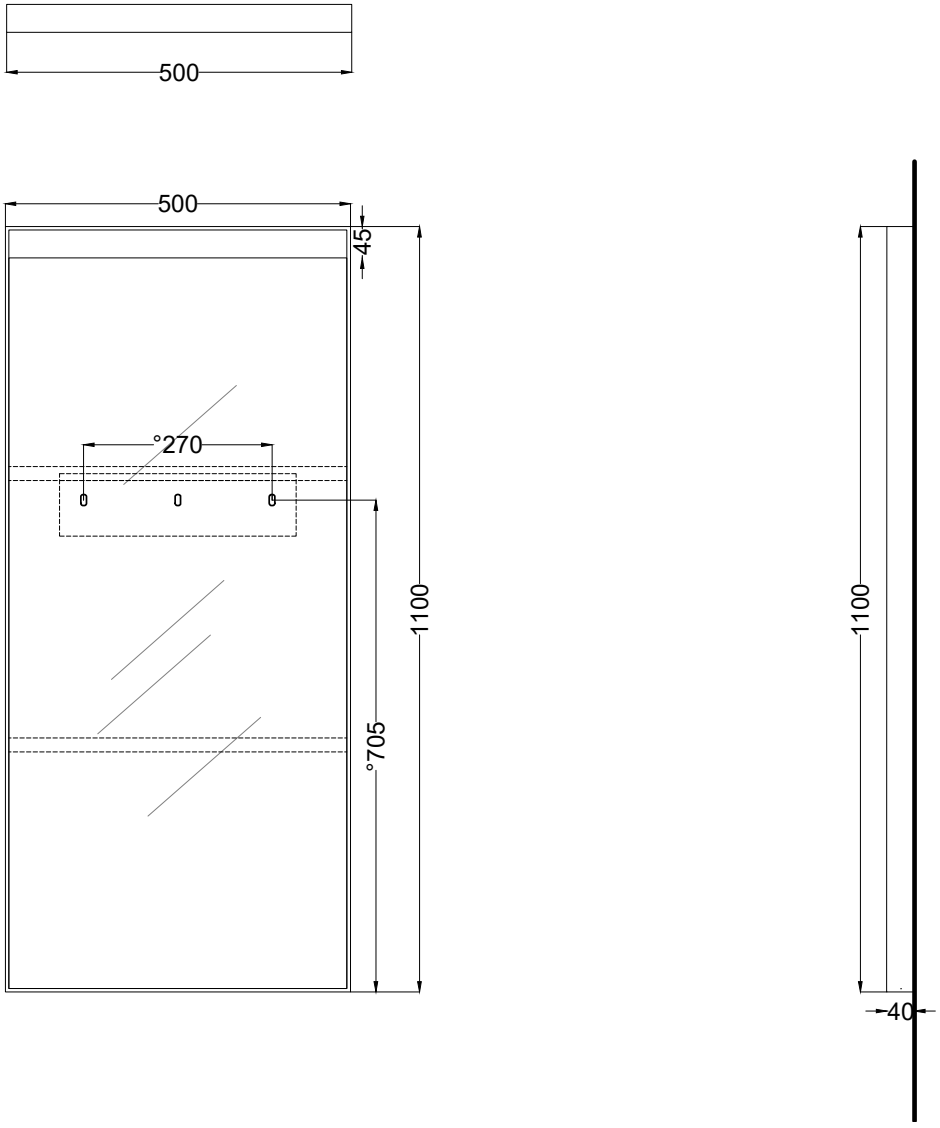

ATTENZIONE:
Tutte le misure possono presentare leggere differenze rispetto ai pezzi reali in considerazione delle caratteristiche del prodotto. L'azienda si riserva di cambiare schede tecniche e caratteristiche di funzionamento degli articoli in ogni momento e senza necessità di preavviso.

E' di fondamentale importanza verificare che le viti in dotazione siano compatibili con il tipo di parete/supporto/soffitto a cui viene fissato lo specchio. La caduta accidentale dello specchio può causare lesioni da compressione/taglio serie o fatali. L'installatore Deve provverede al controllo della compatibilita' del sistema di fissaggio fornito e eventualmente scegliere un sistema idoneo. Ceramica cielo S.p.A. non risponde di danni diretti o indiretti a cose e/o persone causati dall'inadempienza a tale verifica.

ATTENTION:
All measure can show some little difference in respect of the real items, following typical characteristics of production. The company reserves the right to change any technical specifications/dimension and/or operating characteristics of the products at any time and without giving notice.

It is absolutely essential to make sure that the screws provided are compatible with the type of wall/base/ceiling to which the mirror will be attached. If the mirror were to accidentally fall, it could cause serious or fatal injuries from cuts or blows. The installer must check the compatibility of the provided attachment system and choose a suitable system if needed. Ceramica cielo S.p.A. is not liable for direct or indirect damages to objects or people caused by a failure to adequately perform this check.