I Catini - art. **CABATNM/CABATCM/CABATBZ**

Vasca Ottavia in Solid Surface
Ottavia bathtub in Solid Surface

cielo

PESO NETTO/*NET WEIGHT:* **139,00 Kg**

ACCESSORI/*ACCESSORIES:*

SHCOMEC - Meccanismo di scarico sifonato per vasca (obbligatorio) / *Pop up bath tub waste (obligatory)*

FINITURE VASCA

BATHTUB FINISHES

- **Bianco Matt** / *Matt White*
- **Arenaria**
- **Brina**

FINITURE STRUTTURA

STRUCTURE FINISHES

- **Nero Matt** / *Matt Black*
- **Cemento**
- **Bronzo Spazzolato** / *Brushed Bronze*

Luglio 2024

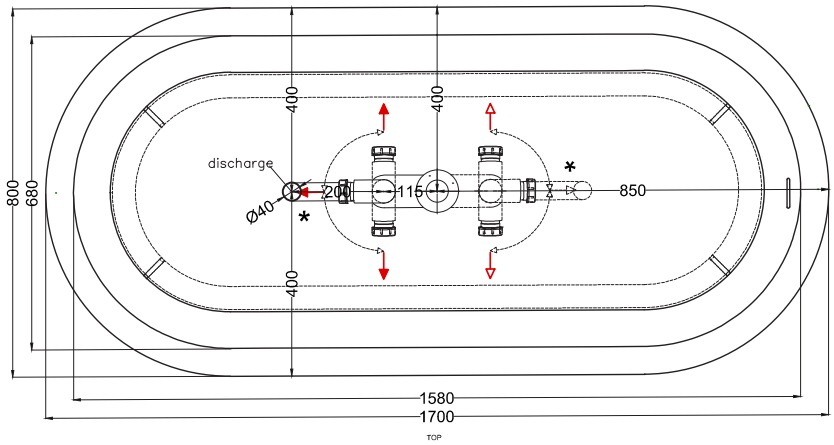

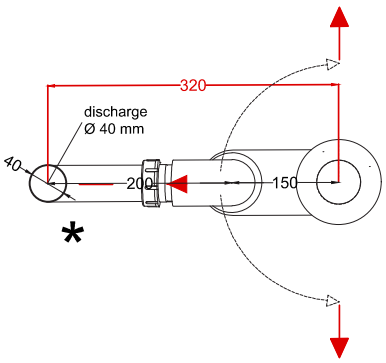

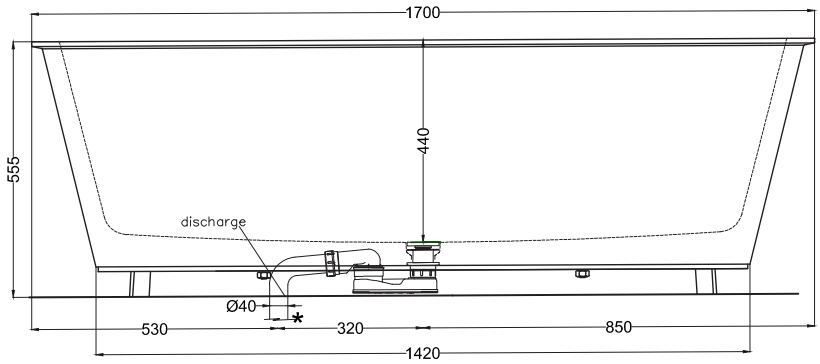

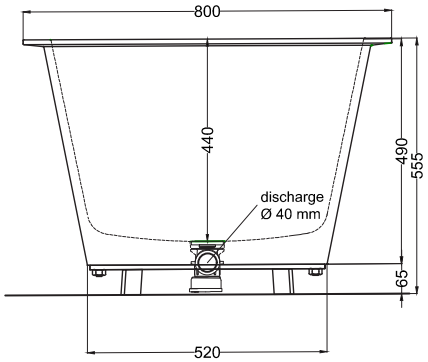

* = discharge

ATTENZIONE:
Superfici, pesi e misure riportate possono presentare leggere differenze rispetto ai pezzi reali. L'azienda si riserva di cambiare schede tecniche e caratteristiche di funzionamento degli articoli in ogni momento e senza necessità di preavviso.

ATTENTION:
Surfaces, weights and dimensions can show some little differences compared to the real item. The company reserves the right to change any technical specifications/dimension and/or operating characteristics of the products at any time and without giving notice.

www.ceramicacielo.it - Via Falerina Km 7,800 - 01034 - Fabrica di Roma (VT) - info@ceramicacielo.it